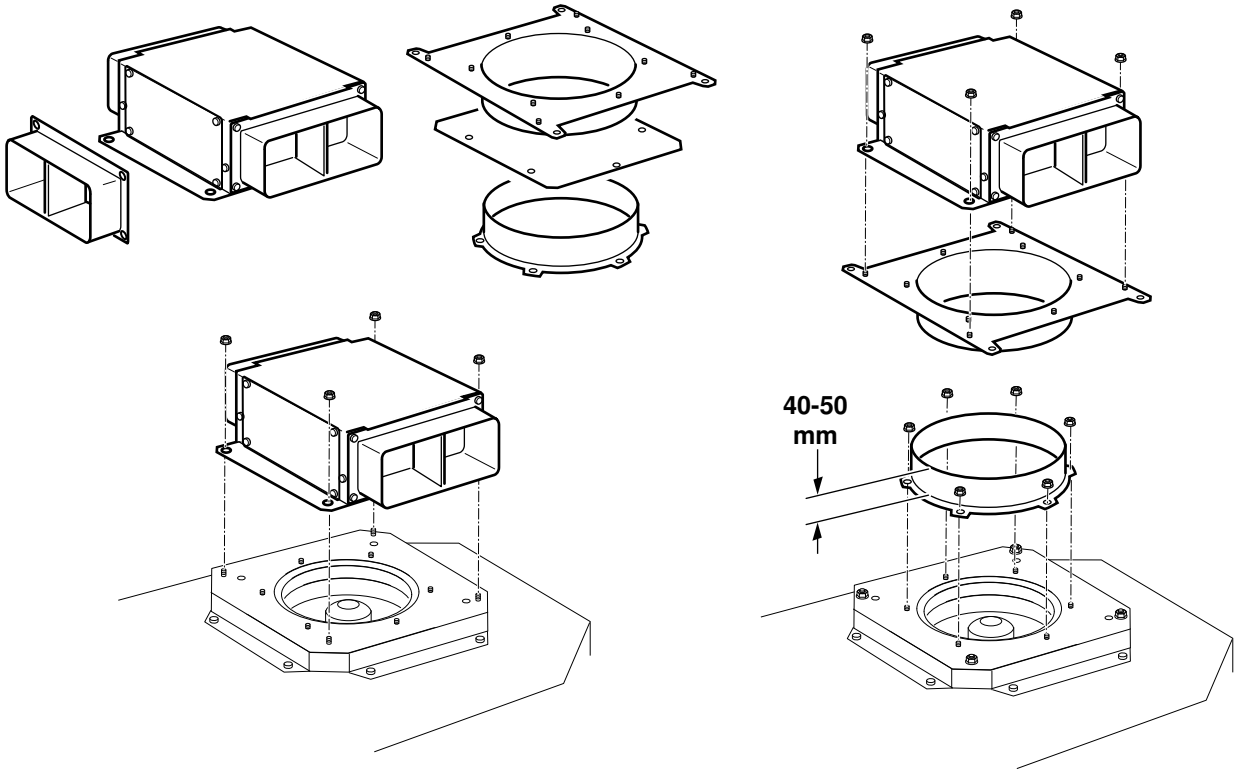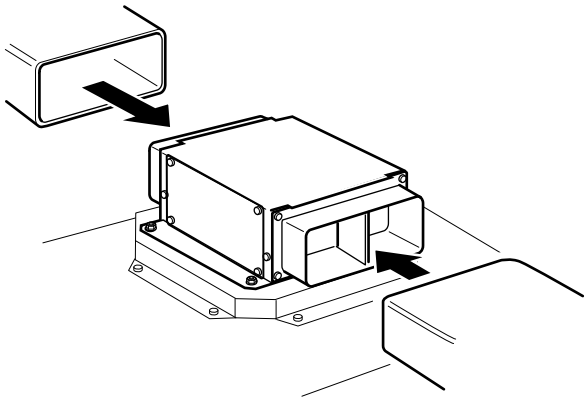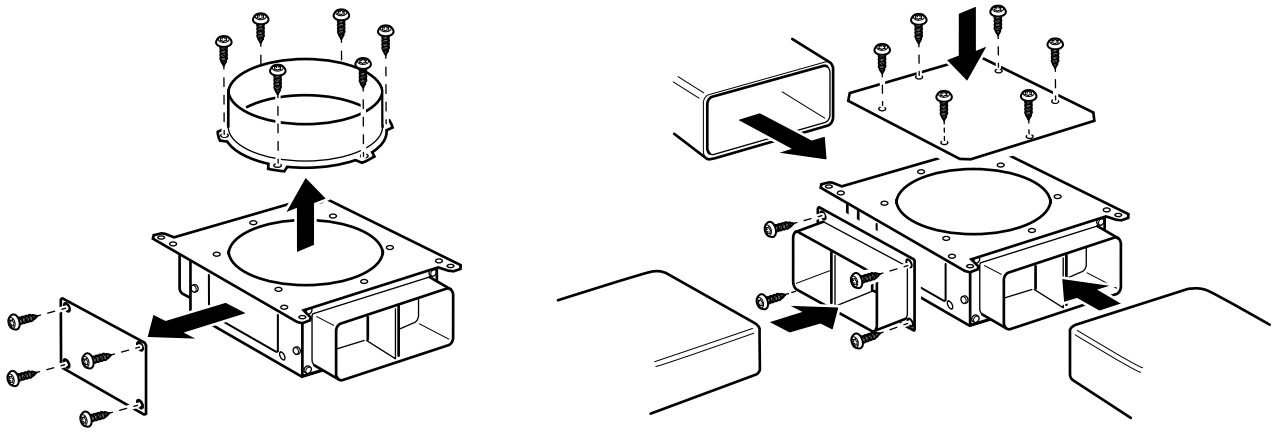AD 854 048